8+

VELKOMMEN TIL EN VERDEN AV FYLTE BALLONGER

Stuff-A-Loons er den fantastiske nye måten å lage dine egne fylte ballonger på!

STELL I STAND TIL FEST – med spesialutviklede ballonger som du kan fylle med fine ting.

Nå kan du lage din egen flotte fylte ballong, og enten beholde den selv eller gi den bort som gave. Bruk Maker Station til å fylle den med det du vil. Deretter blåser du den opp, forsegler den og pynter den. Du kan lage Stuff-A-Loons til enhver anledning eller feiring, eller bare for moro skyld.

Det er lurt å øve seg med en tom Stuff-A-Loons-ballong først. Skap nye stiler ved å mikse med tilbehøret som leveres sammen med Maker Station, eller enda bedre, bruk dine egne sprø greier! **HA DET GØY!**

Følg bruksanvisningen når du skal bruke Maker Station.

FJERN ALL EMBALLASJE FØR DU GIR PRODUKTET TIL ET BARN. TA VARE PÅ INFORMASJONEN PÅ EMBALLASJEN FOR FREMTIDIG REFERANSE.

Små barn bør alltid få hjelp av en voksen, mens større barn bør få hjelp første gang de bruker Stuff-A-Loons Maker Station.

---

1 Plasser den gjennomsiktige kuppelen på Maker Station og vri med klokken til den låses på plass tett lukket.

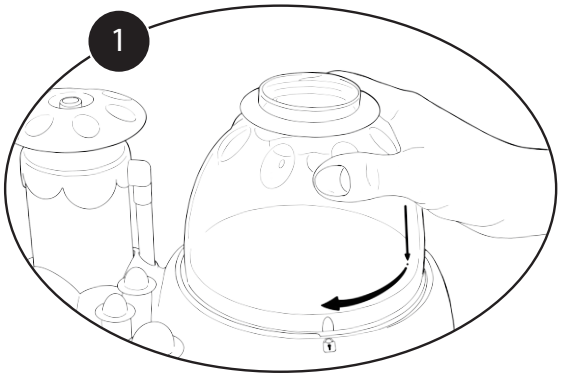

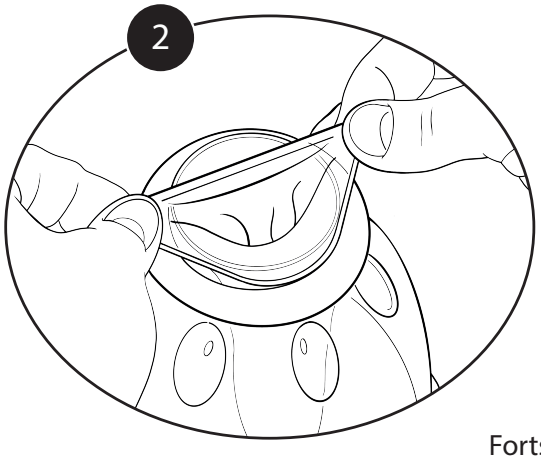

2 Pass på at den blå ringen er på plass, og før en ballong inn i toppen av den gjennomsiktige kuppelen. Fest ballongens hals forsiktig rundt åpningen på kuppelen.

3 Når du begynner å pumpe, «blåser» ballongen seg opp inne i kuppelen. Fortsett å pumpe helt til ballongen fyller kammeret. Hvis ballongen ikke blåser seg opp, må du kontrollere at den gjennomsiktige kuppelen er tett lukket, og at tetningen er ren.

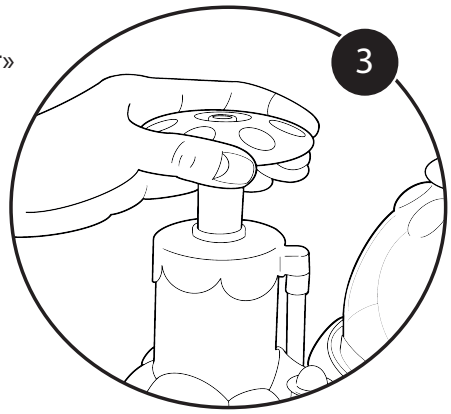

Tips: Hvis dette er ditt første forsøk, bør du først prøve med en øvelsesballong UTEN å fylle den med noe, og gå direkte til trinn 5. Så snart du har mestret prosessen, går du tilbake og prøver på nytt, og denne gangen fyller du ballongen med det du har lyst til.

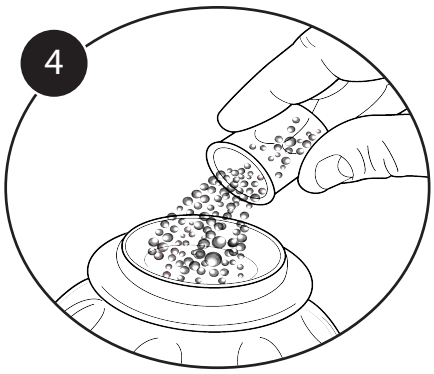

4 Nå begynner den beste delen: Det er tid for å dekorere! Velg det du vil putte i ballongen. Du må **IKKE** bruke skarpe gjenstander, for da kan ballongen sprekke. Du kan velge å fylle den med ting som følger med Maker Station, eller være kreativ og velge ditt eget fyll. Du finner mange ideer på www.stuffaloons.com.

For å feste for eksempel en liten teddybjørn enten til bunnen av ballongen eller hengende fra toppen, kan du knytte en tråd eller et bånd rundt den. Deretter stapper du den inn i ballongen og lar tråden eller båndet henge ut av åpningen. Etter at ballongen er ferdig blåst opp, trekker du i tråden eller båndet for å plassere teddybjørnen (eller en annen gjenstand) der du vil ha den i ballongen, før du forsegler ballongen med klemmen.

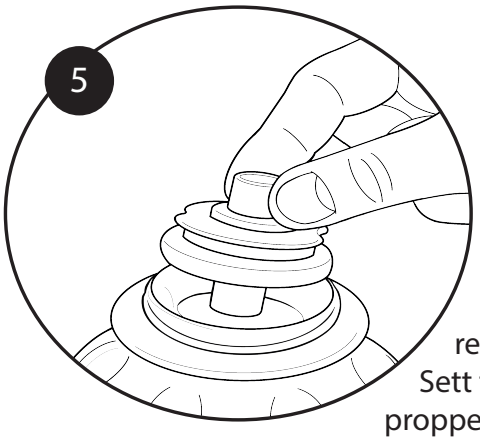

5 Før den rosa proppen forsiktig inn i ballonghalsen i kammeret. Pass på at du setter den i riktig vei, og at den ikke faller ned på innsiden!

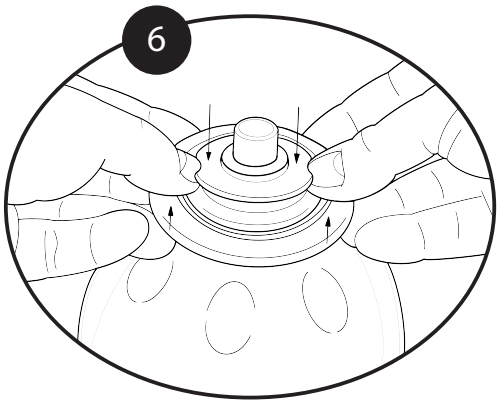

6 Plasser den rosa proppen rett innenfor toppen av kammeret. Sett tomlene i hakkene i den rosa proppen for å holde den på linje med kanten av kammeret. Løft så – forsiktig, men bestemt – den blå ringen opp og over proppen. Ballonghalsen ruller opp og smekker inn i sporet rundt proppen, slik at ballongen forsegles tett. Ingen luft skal slippe ut. Hvis du skulle miste den blå ringen, er det bare å rulle ballonghalsen opp og over kanten for å forsegle rundt proppen.

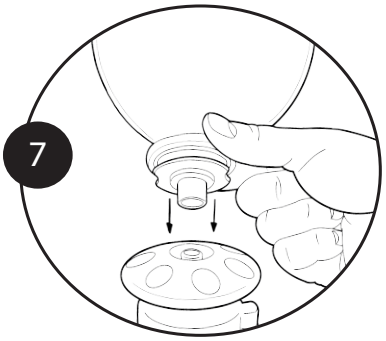

7 Vri den gjennomsiktige kuppelen mot klokken og ta den av. Ta ut Stuff-A-Loonen din og plasser den oppå pumpen.

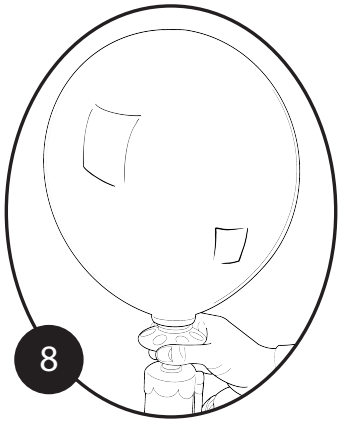

8 Pump opp ballongen til ønsket størrelse. Pass på å trekke pumpen helt opp og presse den helt ned. **ADVARSEL:** IKKE pump opp ballongen for mye! Be en voksen om hjelp, og klem forsiktig på ballongen for å kontrollere at den ikke står i fare for å sprekke – slutt å pumpe før ballongen blir for hard!

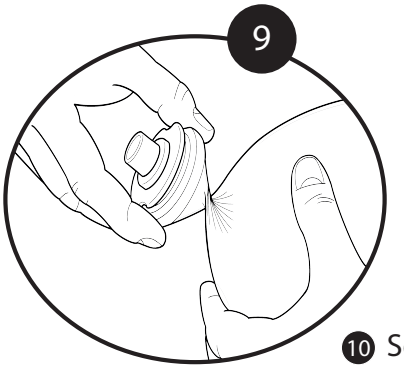

9 Nå er du klar til å forsegle ballongen. Trekk proppen forsiktig vekk fra ballongen for å strekke halsen, og vri den rundt. IKKE TREKK UT PROPPEN! Be en voksen om hjelp hvis dette er vanskelig.

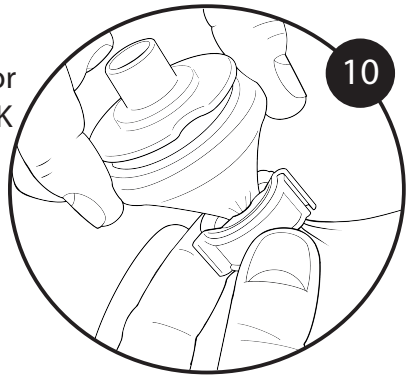

10 Sett spesialklemmen rundt den vridde halsen på ballongen og smekk den på plass. Du kan også bruke en snor til å knytte og forsegle ballongen.

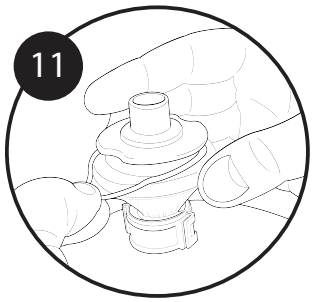

11 Da er du ferdig, ballongen er lukket. Nå kan du fjerne proppen forsiktig og begynne å pynte ballongen på utsiden, kanskje med krøllete bånd og en snor til å henge den i. Det er fortsatt opp til deg om du vil bruke tingene som følger med, eller velge dine egne.

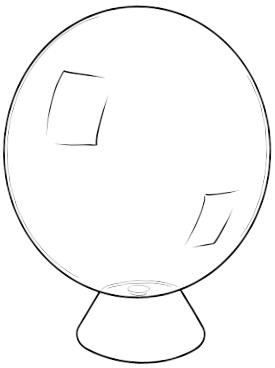

Stuff-A-Loons Maker Station skal bare brukes med Stuff-A-Loons-ballonger.

⚠ ADVARSEL! Kvelningsfare. Små deler. Ikke egnet for barn under 3 år. Barn under 8 år kan bli kvalt av uoppblåste eller ødelagte ballonger. Voksentilsyn er obligatorisk. Hold uoppblåste ballonger unna barn. Kast ødelagte ballonger straks. Ballongene er laget av naturgummilateks. Skal ikke brukes nær ørene eller hodet. Feil bruk kan medføre hørsels- eller øyeskade.

Produsert i Kina

OVERHOLDER SIKKERHETSKRAVENE I ASTM F963 OG NS-EN 71.

På nettstedet vårt finner du mange morsomme tips!
www.stuffaloons.com

ADVARSEL: BALLONGEN MÅ IKKE BLÅSES OPP MED MUNNEN, MEN BARE MED BALLONGPUMPEN! RISIKO FOR Å INHALERE SMÅ DELER!

Produsert av ©2020 BOTI Global Ltd.,Unit 404A-5, 4/F/ Tower I, South Seas Centre 75 Mody Road, TST, Kowloon, Hongkong. www.bot-i.com. questions@bot-i.com.

Enhet: STUFF-A-LOONS-MAKER STATION
Art.nr.: 36620
Alder: fra 8 år

ADVARSEL! KVELNINGSFARE.
Uegnet for barn under 3 år. Kvelningsfare (små deler). Fjern all emballasje før du gir produktet til et barn. Bruk skjønn dersom du kjøper produktet til barn som er yngre enn vår anbefaling. Produktspesifikasjoner, farger og innhold kan avvike fra illustrasjonene. **VIKTIG:** Ta vare på emballasjen/bruksanvisningen og kjøpsinformasjonen, her finner du viktig informasjon for fremtidig referanse.

Imported by:
Character Options Ltd.,
Lees Brook Mill, Lees Road,
Lees, Oldham OL4 5JL UK
Customer Service Department
Tel No: **0161 633 9808**
Made in China
www.character-online.co.uk
PROXY A/S
Gothersgade 14, 4th Floor DK-1123
Copenhagen K, Denmark
www.proxyas.com